■ 外形尺寸

外形尺寸（深×高×宽）110mm×119mm×13mm

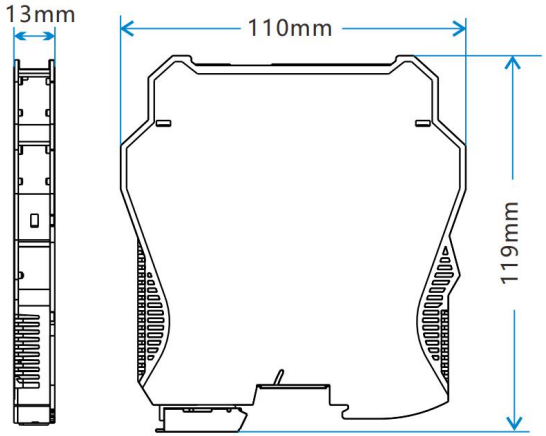

■ 安装

产品采用 DIN35mm 导轨安装方式。导轨应符合标准号为：GB/T19334-2003 的国家标准中 TH35-7.5 型导轨的尺寸规范。该标准等同于国际电工委员会 IEC60715-1981 的国际标准。安装必须稳定牢固。建议使用导轨堵头防止仪表安装在导轨上滑动和安装不稳。

安装步骤如下：

（1）把仪表上端卡在导轨上；

（2）把仪表下端推进导轨。

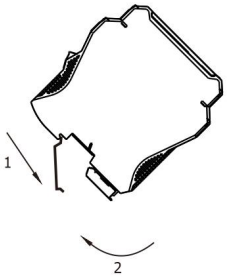

■ 拆卸

（1）用螺丝刀（刀口宽度≤6mm)插入仪表下端的金属卡锁；

（2）螺丝刀向上推，把金属卡锁向下撬；

（3）仪表向上拉出导轨。

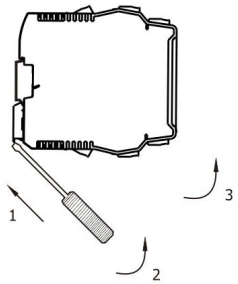

■ 接线

（1）接线电缆采用截面为 0.5～2.5mm²的单芯或多芯电缆,剥去电缆防护层的线芯长度约为 6～8mm。

（2）端子接线由 M3 螺丝紧固。

（3）请参照端子接线图进行连接。

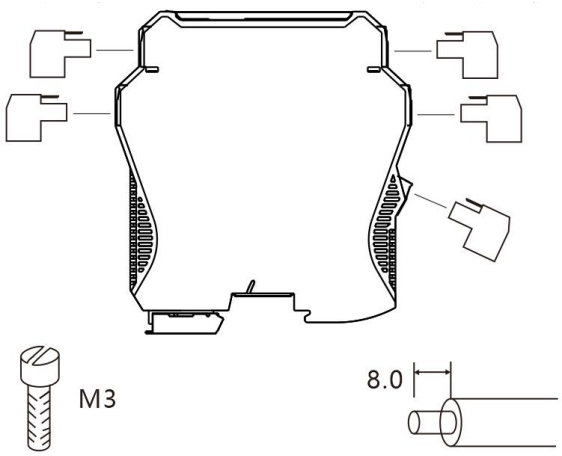

■ 维护

（1）信号隔离器进行通电调试前，必须再次检查输入与输出的接线以及电源和信号的极性是否正确。

（2）产品在出厂前均经过严格检验和质量控制，如发现工作不正常，怀疑内部模块有故障,请及时同最近的代理商或直接与本公司技术支持热线联系。

（3）产品从发货之日起三十六个月之内，正常使用过程中出现产品质量问题均由本公司免费维修。

智能信号隔离器
使用说明书



⚠ 注意

- 请核对产品外包装， 产品标签的型号、规格是否与订货合同一致;
- 安装使用前应仔细阅读本说明书，若有疑问，请与本公司技术支持热线联系;
- 产品应安装在安全场所;
- 仪表供电 24V 直流电源，严禁使用 220V 交流电源;
- 严禁私自拆装仪表，防止仪表失效或发生故障.
- 本公司保留更改产品而不事先通知用户的权利,若使用说明中的内容如与网站、样本等资料有不符之处，以本说明书为准.

产品资料目录二维码及链接

https://th-product-data.oss-cn-hangzhou.aliyuncs.com/dir.html

最新说明书二维码及链接

https://thyb.oss-cn-beijing.aliyuncs.com/NSVA.pdf

■ 概述

该系列产品，将来自工业现场的电流或电压信号，经隔离变送输出标准的电流或电压信号到控制室、PLC、显示仪表或 DCS 等设备。

可通过专用编程线连接 PC 上位机对输入信号的类型、量程范围；输出的类型、量程范围、报警输出值等进行组态。

采用 13mm 超薄壳体，DIN35mm 标准导轨独立式安装方式；输入、输出、电源三端隔离。

产品输入输出规格				
	X	X	X	说 明
通道配置	1			一入一出
	2			一入二出
		2		0~20mA
		7		0~10V
				输入信号量程范围可通过上位机设置
			2	0~20mA
			6	0~10V
				输出信号量程范围可通过上位机设置
仅输入类型、输出类型可切换的产品可以修改输入及输出类型。				

■ 主要技术参数

输出端

输出信号：

信号类型	量程范围	绝对误差（±）
电流信号	DC0~20mA	0.016mA
电压信号	DC0~10V	0.01V

注：输出精度 = 绝对误差 ÷ 输出量程范围

输出负载电阻： RL≤350Ω(输出为电流信号)

RL≥10KΩ(输出为电压信号)

输入端

信号类型	量程范围	绝对误差
电流	0~20mA	0.016mA
电压	0~10V	0.01V

注：测量精度=绝对误差 ÷ 输入量程范围；

隔离器精度取测量精度和输出精度中的较大值

配电：开路电压：≤26V

20mA 时电压：≥21V

最大配电电流：≤25mA（单路）

输入阻抗：≥25Ω（电流输入）

≥1MΩ（电压输入）

报警指示：

输入低于量程下限，红色指示灯常亮，输出为下限报警对应的信号值；

输入高于量程上限，红色指示灯常亮，输出为上限报警对应的信号值；

基本参数

通道数：一入一出、一入二出

电源：DC9~32V（优先选择 DC24V）

一入一出消耗电流：≤70mA（24V 供电，配电 20mA 输入，输出 20mA）

一入二出消耗电流：≤90mA（24V 供电，配电 20mA 输入，输出 20mA）

基本精度：±0.1%F.S 或±0.2%F.S（20℃） 以实物标注为准。

温度漂移：±0.01%F.S/℃（-20℃～+60℃）

响应时间：≤0.5S(0-90%) (阻尼系数为 0 时的典型值)

绝缘强度： 2500V AC/1min(输入、输出、电源之间)

绝缘电阻： ≥100MΩ(输入、输出、电源之间)

工作温度范围： -20～+60℃（无凝露，无结冰）

电磁兼容性： 符合 GB/T 18268.1(IEC61326-1)

适用现场设备：电流、电压信号

■ 使用环境

（1）本设备防护等级为 IP20,安装时需注意环境条件(防水以及小的异物),适于在控制室或高密仪表机柜内安装使用。 周围环境中不得有强烈振动、冲击以及大电流和火花等电磁感应影响，使用环境中不得有对金属、塑料件起严 重腐蚀作用的有害物质。应不含有易燃、易爆的物质。

（2）本设备适用于 IEC/EN 60664-1 所确定的 2 级污染等级，Ⅲ类过电压等级环境。如需在更高的污染等级区 域使用，需对本设备增加相应的保护。

（3）储存温度 ： -40℃～+80℃

（4）相对湿度 ： 10%～90%RH（无凝露，无结冰）

■ 应用

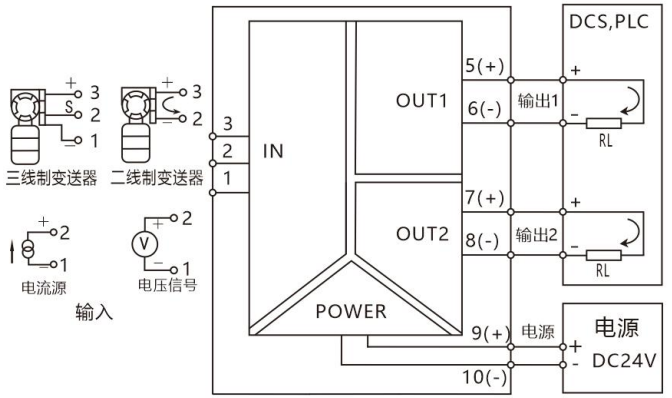

注：一入一出的产品仅包含输入及输出1部分